机密★启用前

2020年重庆市高等职业教育分类考试

信息及通用技术参考答案

信息技术

一、单项选择题（共 20 小题，每小题 3 分，共 60 分）

1．A	2．D	3．D	4．A	5．B
6．C	7．C	8．C	9．B	10．A
11．C	12．A	13．D	14．B	15．A
16．D	17．C	18．C	19．A	20．B

二、判断题（共 10 小题，每小题 3 分，共 30 分）

21．√	22．×	23．√	24．√	25．√
26．×	27．×	28．×	29．×	30．√

三、填空题（共 5 小题，每小题 3 分，共 15 分）

31. 信息检索/信息搜索

32. 虚拟现实

33．7（或七）

34．二（或2）

35. 求和

四、简答题（共 3 小题，每小题 15 分，共 45 分）

36．（1）=G3/F3（注：字母大小写均可）

（2）H2:H11（注：字母大小写均可）

（3）一体机　投影仪

37．（1）①___c___　②___e___　③___f___　④___h___

（2）8

38．（1）C 类

（2）实现域名和 IP 地址之间的转换

（3）ftp://202.111.80.26:9000

通用技术

一、单项选择题（共 20 小题，每小题 3 分，共 60 分）

1．C	2．A	3．B	4．D	5．D
6．B	7．A	8．B	9．D	10．B
11．C	12．C	13．C	14．D	15．D
16．D	17．A	18．A	19．D	20．B

二、读图作图题（共 1 小题，共 20 分）

21．

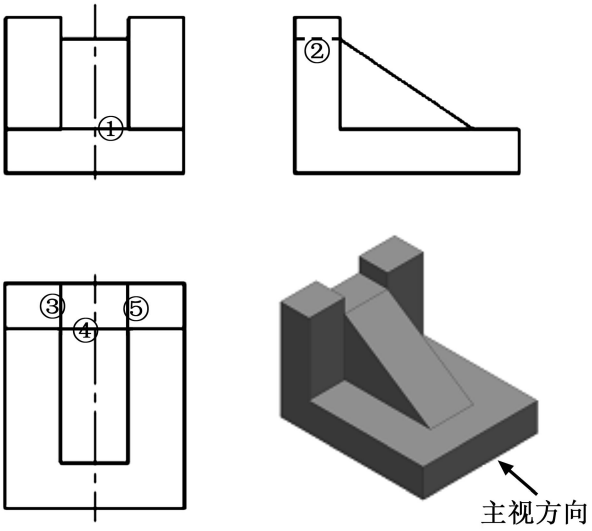

答 21 图

三、分析题（共 3 小题，每小题 15 分，共 45 分）

22．（1）②　③

（2）①三角形支撑②支撑面积较大③重心的垂点落在支撑面范围内④上小下大，重心较低。

（3）换用强度更高的材料、换用截面形状更优的构件、换用截面面积更大的构件、加固构件之间的连接。

23．（1）文字、表格、图示、模型、动画演示。

（2）

24．（1）闭环控制系统。

（2） 反馈环节；检测装置；反馈作用；检测作用；测速作用并反馈给控制器。

（3）

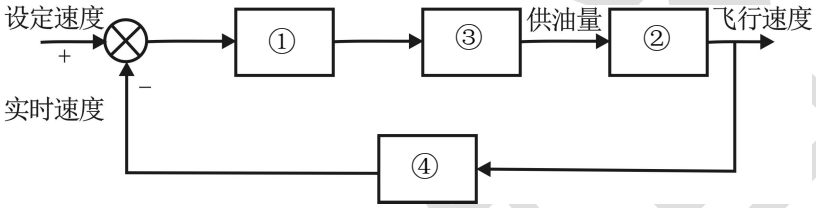

四、设计题（共 1 小题，共 25 分）

25．（1）②③或③②

（2）②

（3）①画出草图

②能与立柱实现刚性连接

③指示牌可以稳定放置在连接结构上

④能正确标注尺寸

⑤能进行简要说明

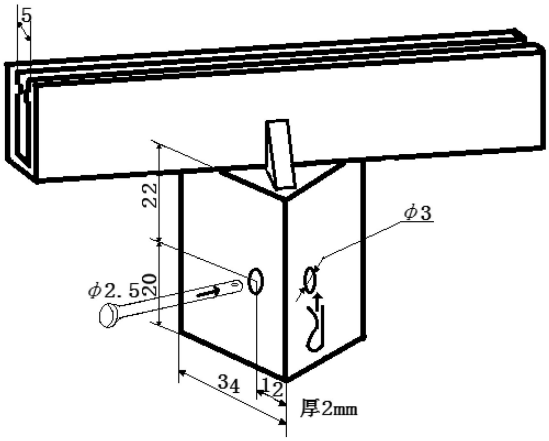

（此图为外套方案，仅供参考）